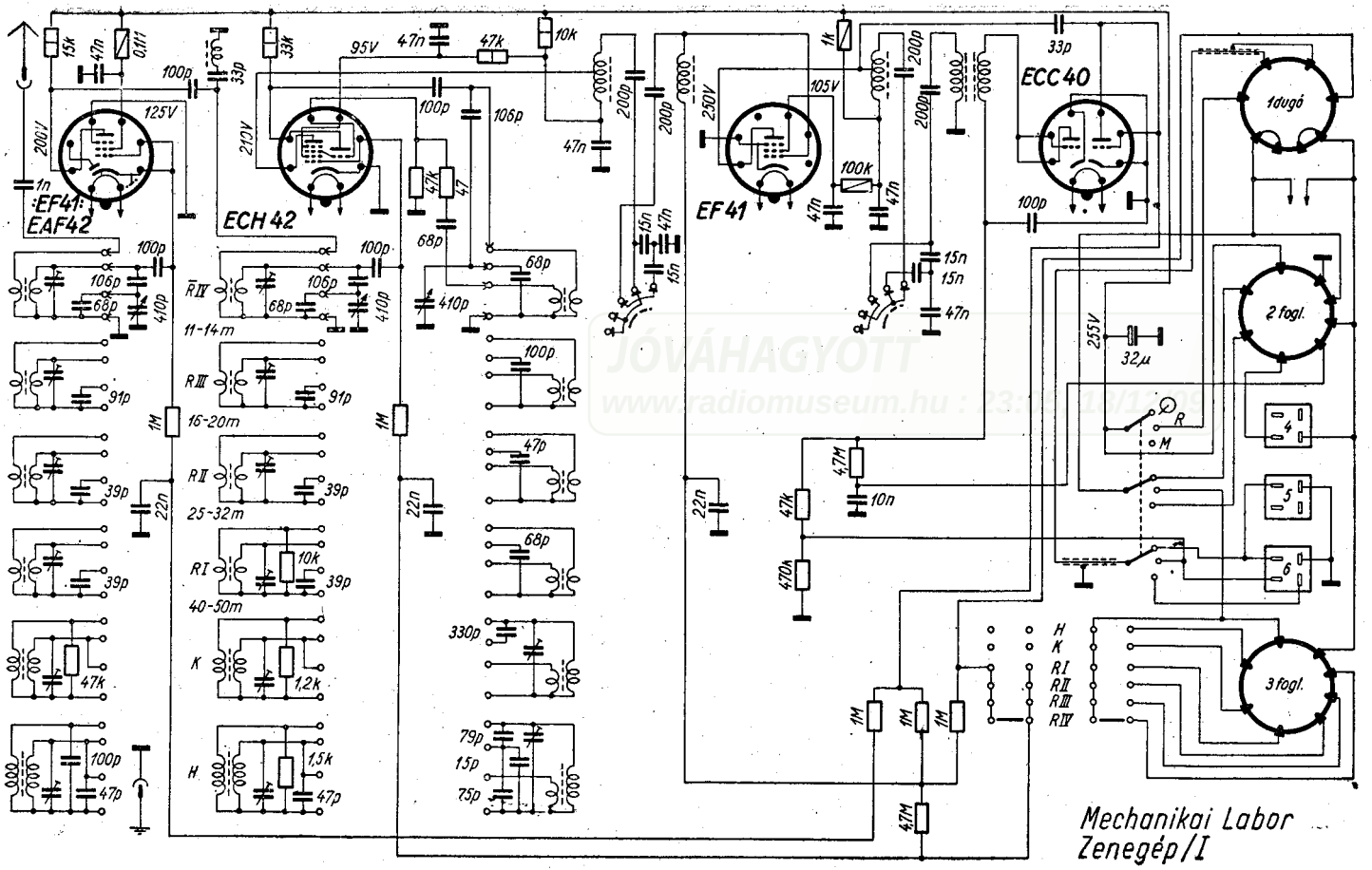

JÓVÁHAGYOTT
www.radiomuseum.hu : 23.10.2013/15:09

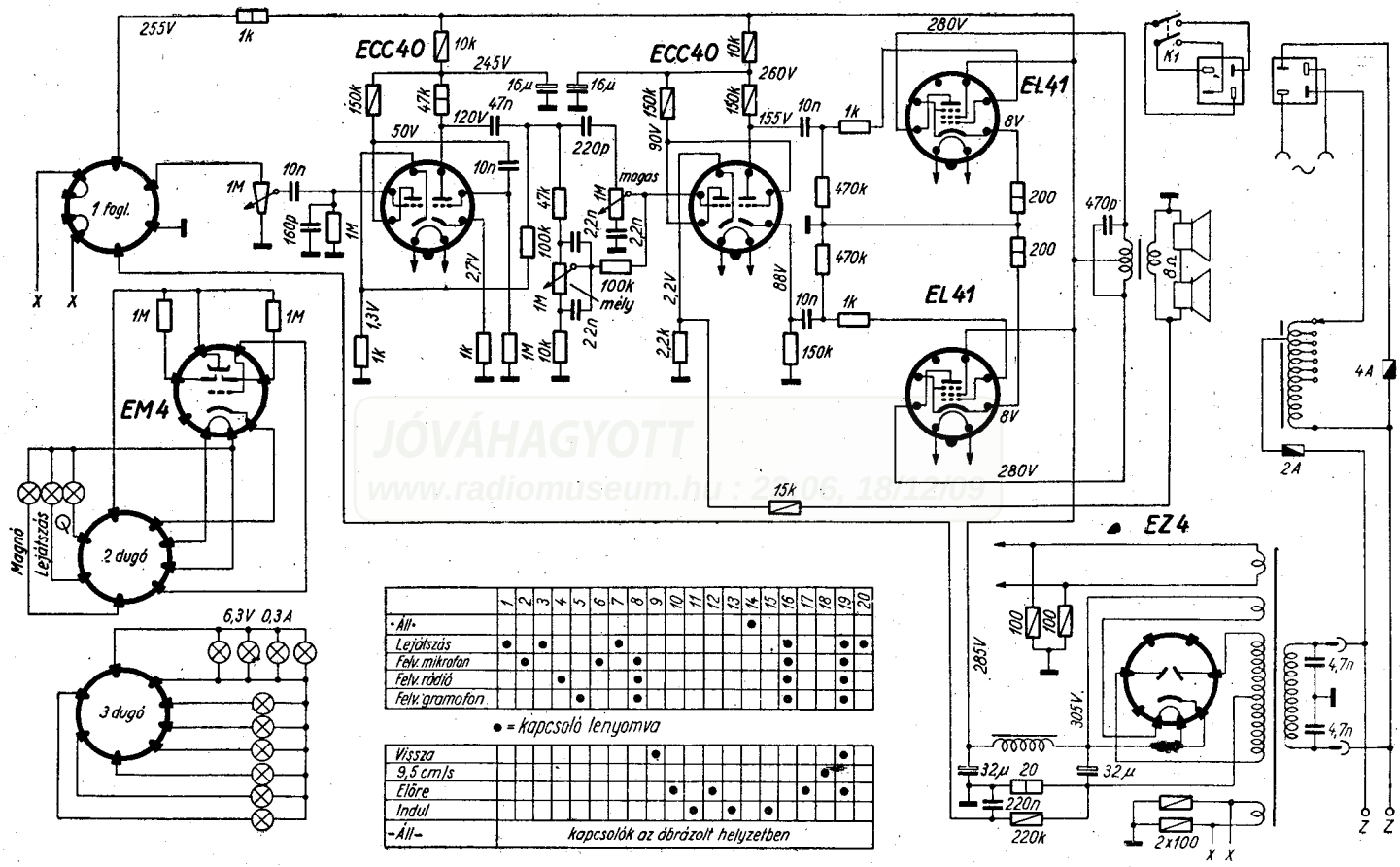

	1	2	3	4	5	6	7	8	9	10	11	12	13	14	15	16	17	18	19	20
-Áll-														●						
Lejátszás	●		●				●									●			●	●
Felv. mikrofon		●				●		●								●			●	
Felv. rádió				●				●								●			●	
Felv. gramofon					●			●								●			●	

● = kapcsoló lenyomva

Vissza	
9,5 cm/s	
Előre	
Indul	
-Áll-	kapcsolók az ábrázolt helyzetben

Mechanikai Labor Zenegép/II

JÓVÁHAGYOTT
www.radiomuseum.hu : 2006. 18/12/09